Schutzvermerk nach DIN 34 beachten !
Weitergabe sowie Vervielfältigung dieser Unterlage, Verwertung und Mitteilung ihres Inhaltes nicht gestattet, soweit nicht ausdrücklich zugestanden. Zuwiderhandlungen verpflichten zu Schadensersatz. Alle Rechte für den Fall der Patenterteilung oder Gebrauchsmuster-Eintagung vorbehalten.
Copying of this document, and giving it to others and the use or communication of the contents thereof, are forbidden without express authority. Offenders are liable to the payment of damages.All rights are reserved in the event of the grant of a patent or the registration of a utility model or design.

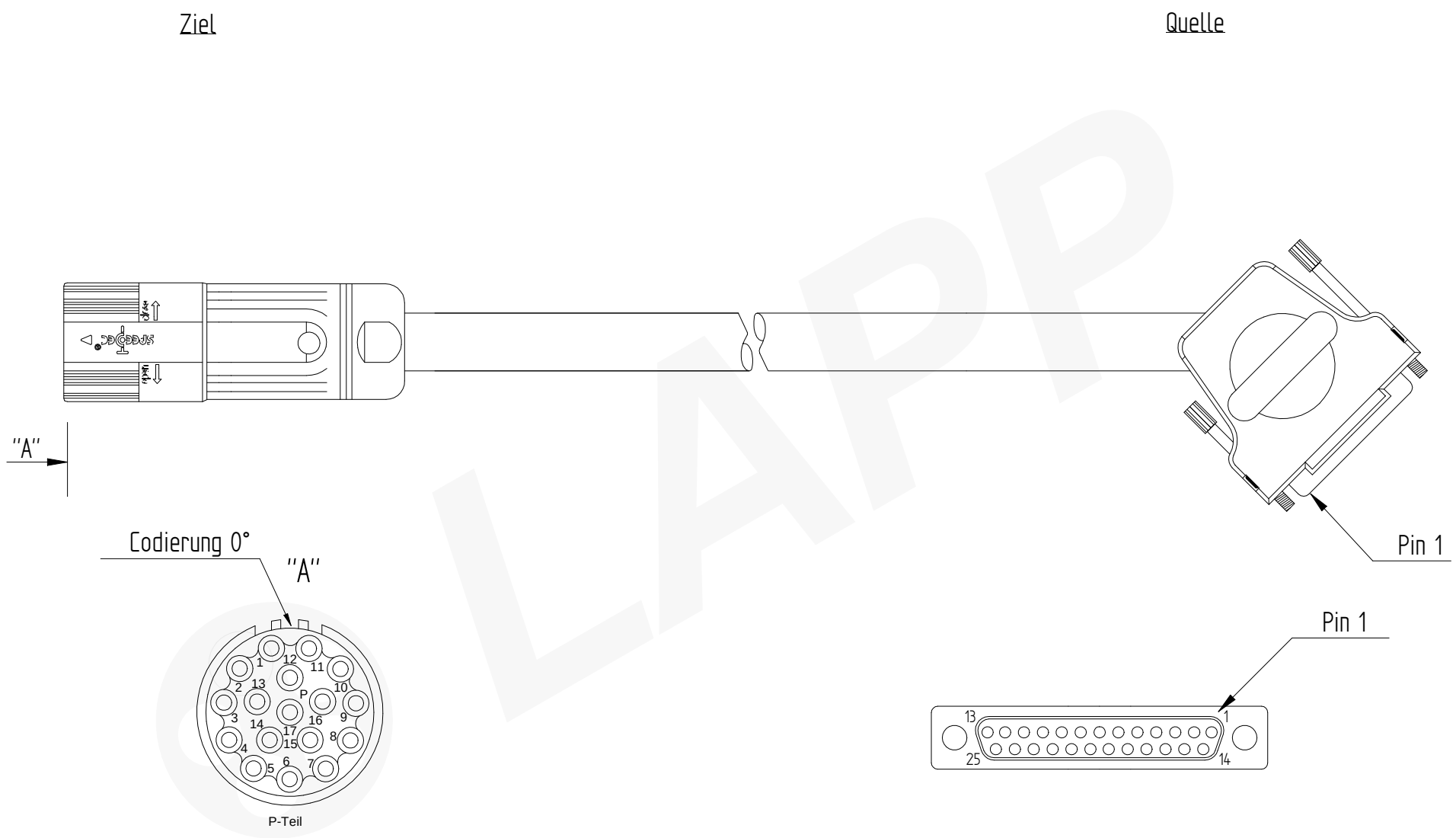

Rev.	Modification	Date	Name

	Date	Name
edit	12.11.2015	jagr1
check.	23.12.2015	bolj1
veryfy.		

LAPP
Lapp Systems GmbH
Oskar Lapp Strasse 5
70565 Stuttgart
www.lappsystems.lappgroup.com

Prep. for

Project. Siemens

Description. GA-EIMP-DxAC-UBMR-0000-0000 6FXx002-2CQ31

Prep. by

Drawingnumber Customer 2CQ31

Partnumber Customer

Format DIN A4

Übersicht

Partnumber. 54701xx027

All measurements in millimetre Unless otherwise indicated, based on DIN47101

Sheet. 1/3