Schutzvermerk nach DIN 34 beachten !
Weitergabe sowie Vervielfältigung dieser Unterlage, Verwertung und Mitteilung ihres Inhaltes nicht gestattet, soweit nicht ausdrücklich zugestanden. Zuwiderhandlungenverpflichten zu Schadensersatz. Alle Rechte für den Fall der Patenterteilung oder Gebrauchsmuster-Eintagung vorbehalten.
Copying of this document, and giving it to others and the use or communication of the contents thereof, are forbidden without express authority. Offenders are liable to the payment of damages.All rights are reserved in the event of the grant of a patent or the registration of a utility model or design.

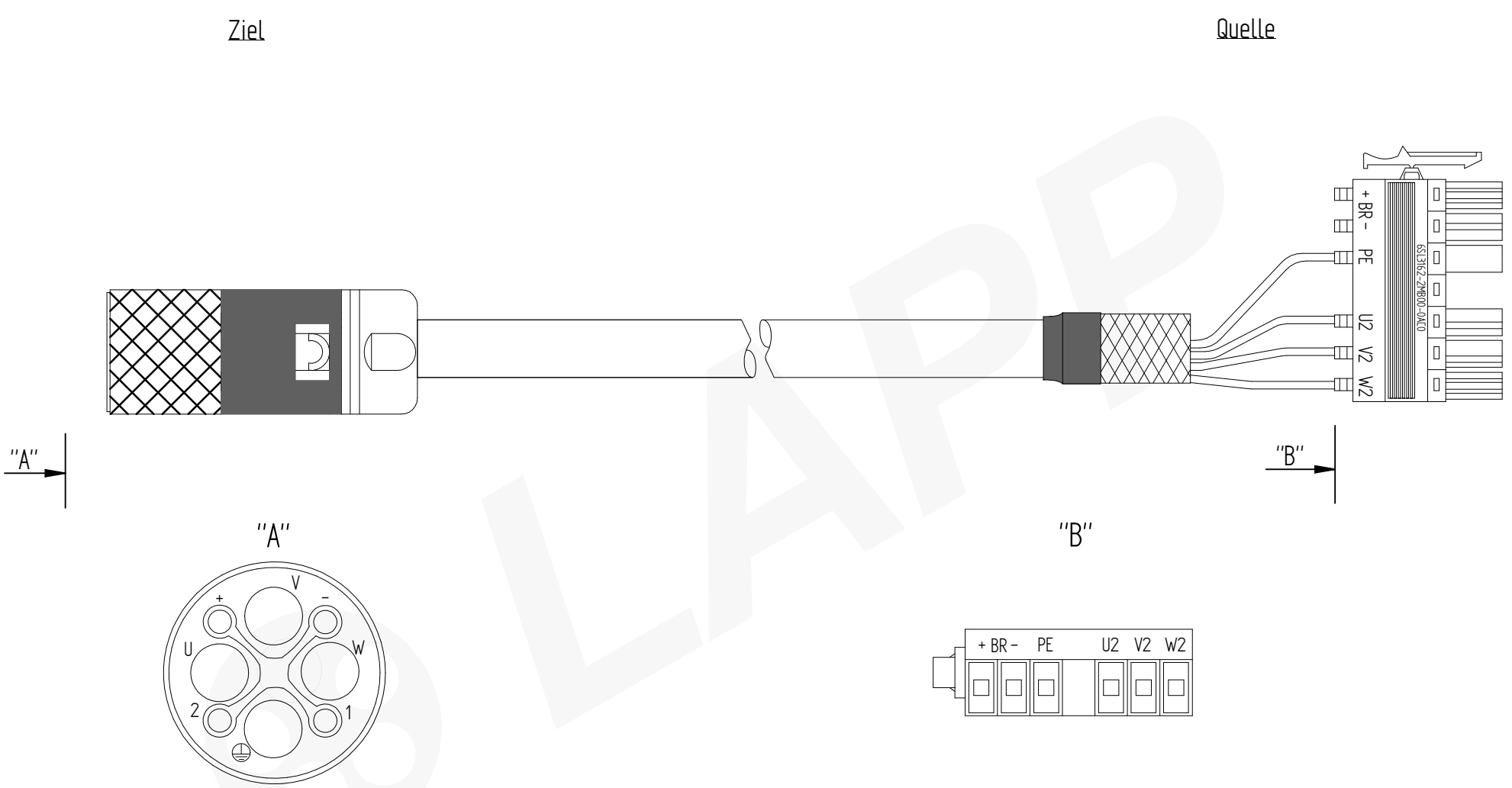

					Date	Name
				edit	06.11.2017	bolj1
				check.	07.11.2017	enti1
				veryfy.		
01	PDM0007912	17.11.2017	bolj1			
Rev.	Modification	Date	Name			

LAPP
Lapp Systems GmbH
Oskar Lapp Strasse 5
70565 Stuttgart
www.lappsystems.lappgroup.com

Prep. for

Project.
Siemens

Description.
GA-KAMH-FxOB-VEMF-0000-0000
6FXx002-5CS17

Prep. by

Drawingnumber Customer
5CS17

Partnumber.
54701xx517

Partnumber Customer

Format DIN A4

All measurements in millimetre
Unless otherwise indicated,
based on DIN47101

Sheet.
1/3