Schutzvermerk nach DIN 34 beachten !
Weitergabe sowie Vervielfältigung dieser Unterlage, Verwertung und Mitteilung ihres Inhaltes nicht gestattet, soweit nicht ausdrücklich zugestanden. Zuwiderhandlungenverpflichten zu Schadensersatz. Alle Rechte für den Fall der Patenterteilung oder Gebrauchsmuster-Eintagung vorbehalten.
Copying of this document, and giving it to others and the use or communication of the contents thereof, are forbidden without express authority. Offenders are liable to the payment of damages.All rights are reserved in the event of the grant of a patent or the registration of a utility model or design.

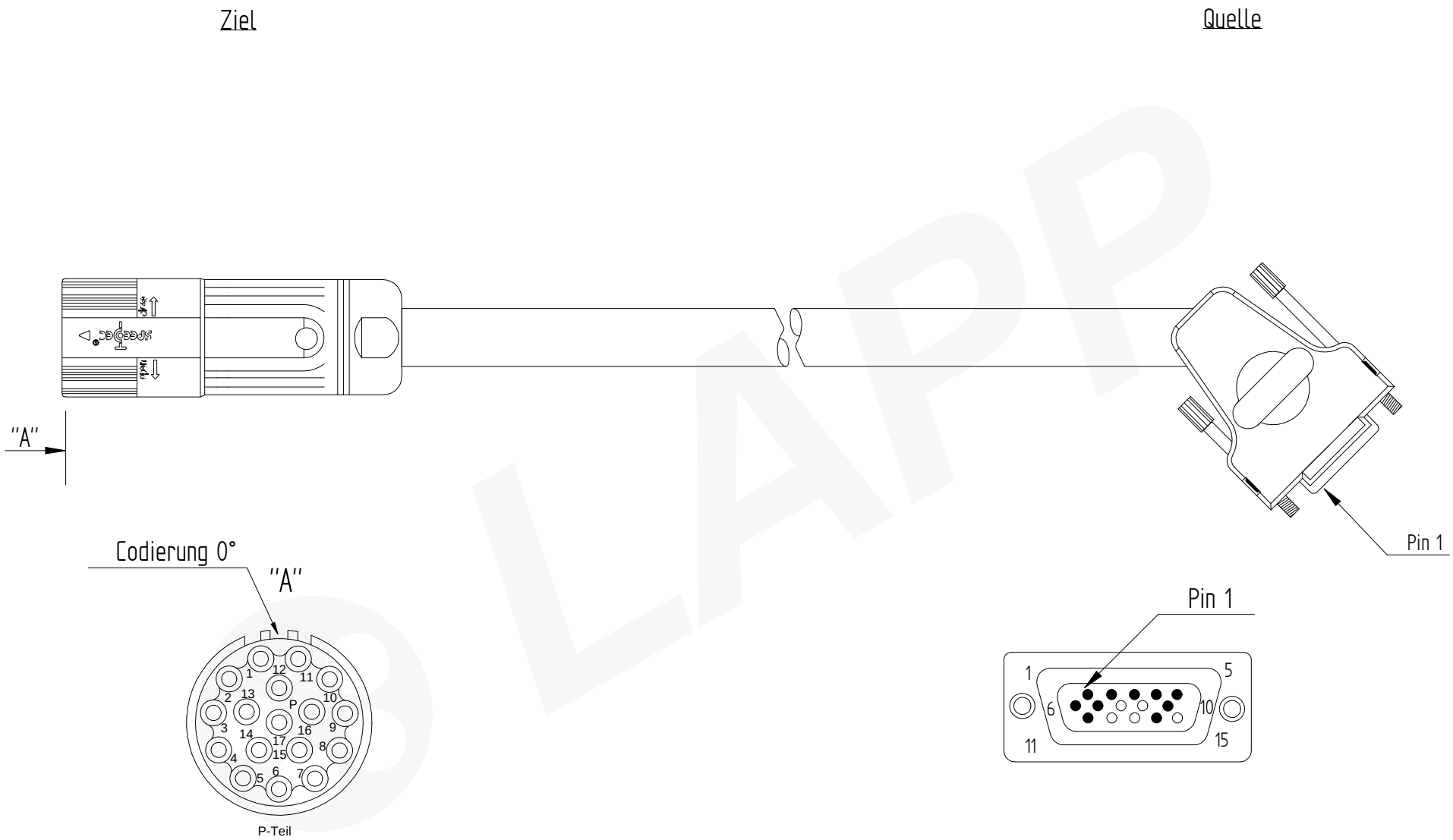

Rev.	Modification	Date	Name

	Date	Name
edit	01.09.2016	jagr1
check.	31.10.2016	bolj1
veryfy.		

LAPP
Lapp Systems GmbH
Oskar Lapp Strasse 5
70565 Stuttgart
www.lappsystems.lappgroup.com

Prep. for

Project. Rockwell

Description. GE-EIMP-DxFC-UDMN-0000-0000

Prep. by

Drawingnumber Customer: 2090-CFBM7DD-CEAx

Partnumber Customer

Übersicht

Format DIN A4

Partnumber. 54705xx103

All measurements in millimetre Unless otherwise indicated, based on DIN47101

Sheet. 1/3